ESPECIFICACIONES DE IMPRESIÓN

Tecnología de impresión sin contacto		✓	
		DPI de serie	DPI máx.
VELOCIDAD (m/s)*	1 línea: caracteres de 5 puntos (mayor rapidez)	5,1	3,8
	2 líneas – caracteres de 7 puntos	1,3	0,9
	2 líneas – caracteres de 9 puntos (texto de alta calidad)	1,0	0,7
	1 línea – caracteres de 24 puntos (Ideal para codificación 2D)	0,5	0,4
TAMAÑO	Número máximo de líneas*	5	
	Altura de impresión* (puntos)	Hasta 32 puntos	
	Altura de impresión* (mm)	hasta 20 mm	
	Tamaño del punto impreso^	0,31 mm	
FORMATOS DE CÓDIGOS	Texto	compatibilidad con unicode	
	Gráficos	Formato *.bmp importado Editor de logotipos integrado	
	Códigos de barras 1D	EAN 8, 13, UPC A, E Código 39, 93, 128, 2 de 5, ITF-14 y GS1-128	
	Códigos de barras 2D	Datamatrix, código QR, código de puntos, Han Xin y Postnet	

ESPECIFICACIONES DE PROPIEDAD

FUNCIONAMIENTO	Interfaz de usuario	Pantalla táctil a color de 7"
	Software	QuickStep 3
	Sencillo para el operador	✓
	Encendido y apagado con un solo botón	✓
CONSUMIBLES	Reconocimiento automático de cartuchos	✓
	Supervisión inteligente de nivel	✓
	Tiempo de ejecución del cartucho**	171 horas
	Sustitución de los cartuchos	Tarea de 20 segundos para el operador No es necesaria detener la línea
MANTENIMIENTO	Modelo de mantenimiento	Sin mantenimiento Sistema ITM
	Frecuencia de sustitución del ITM‡	12 meses
	Sustitución del ITM	Tarea de menos de 10 minutos para el operador, Es necesario detener la línea
ENTORNO	Temperatura de funcionamiento†	5-45 °C
	Humedad	0-90 % de humedad relativa
	Protección de entrada (gabinete)	IP55
	Opciones para entornos exigentes	Aire positivo al cabezal (entornos con polvo)

ESPECIFICACIONES DEL SISTEMA

CABEZAL DE IMPRESIÓN	Tipo	i-Pulse
	Tecnología de sellado de la boquilla	✓
	Tamaño de la boquilla	60 μm
	Resolución máxima (dpi)	82
	Formato	Recto
	Longitud de la manguera	3 m
	Radio de curvatura (mínimo)	65 mm
GABINETE	Material	Gabinete de acero inoxidable 304 (5 lados), Nylon (puerta)
	Tamaño (ancho x altura x profundidad)	400 x 373 x 393 (mm) 15,7 x 14,7 x 15,5 (pulgadas)
	Peso (seco)	16 kg
	Requisitos de voltaje	100-240 V, 4 A, 50-60 Hz
	Consumo de energía	40 vatios (en reposo) 80 vatios (imprimiendo)
	Puerto de entrada de detección de producto (1)	✓
	Puerto de entrada de codificador axial (1)	✓
	RFID	13,56 MHz 1,3 uW ERP
TINTA	Volumen del cartucho de tinta	825 ml
	Volumen del cartucho de solvente	1200 ml
CONECTIVIDAD	Protocolos Domino	Intercomm 5, Codenet e Intercomm 0
	Conjunto de aplicaciones de software para PC	Compatible con QuickDesign V5 y V6
	Servidor web	✓
	Compatible con Domino Cloud*	✓

OPCIONES

PAQUETE DE HARDWARE	Paquete opcional de status	Salida de baliza de 4 etapas (1)
		Salida de alarma de 3 etapas (1)
	Paquete opcional de comunicaciones	Puerto USB en gabinete (1)
		Puerto Ethernet RJ45 (1)
	Paquete opcional de RS232	Puerto RS232 (1)
	Paquete opcional de GPIO	E/S: 4 entradas/4 salidas (1)
PAQUETES PARA AUMENTAR EL RENDIMIENTO	Paquete extendido de ráster	Rásteres de mayor velocidad y mayor calidad (tipos HQ)

CUMPLIMIENTO

Las impresoras de Domino cumplen las normativas y se venden en más de 100 países de todo el mundo. Certificaciones: CE, NRTL, CB y FCC 47CFR, sección 15B.

DIMENSIONES DEL GABINETE

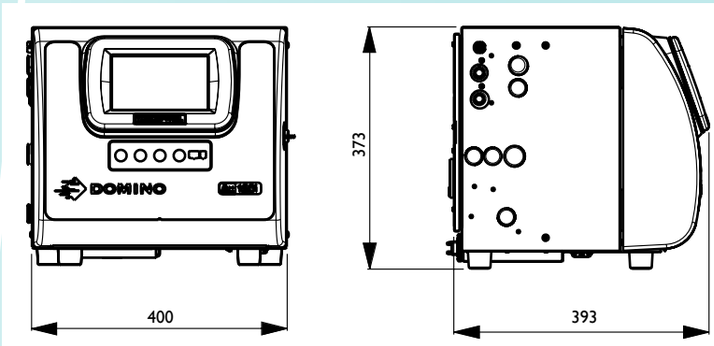

DIMENSIONES DEL CABEZAL DE IMPRESIÓN

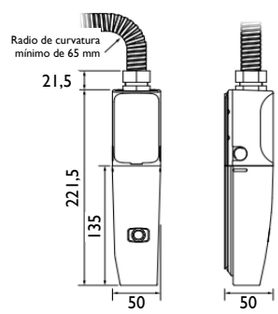

GRUPO ETS S.A. DE C.V.

L304B942
14:20
03.2020

BLACK BEAN STIR FRY SAUCE
120g e
Best before end
DEC 2020
6159 07:57
5 052109 992187

DEC 2020
6159 07:57
MAR 20 X309 6138 22:23

BBE 07/20 P05/16
21:32 112431061
Caesar dressing